BRAMAC

MEDITERAN PROTECTOR®

Elegancija sredozemlja

Part of the **MONIER GROUP**

MEDITERAN PROTECTOR®

Elegancija sredozemlja

MEDITERAN PROTECTOR®

Elegantne linije sredozemnog ugođaja: izražena optika koja je naglašena povišenim profilom: crijep Mediteran svojim tradicionalnim oblikom krovu daje dašak južnih podneblja, rimskih vila i palača. Osobine ovoga crijepa posebno dolaze do izražaja na razvedenim krovnim površinama koje najbolje ističu njegovu eleganciju.

BOJE

crvena

PROTECTOR
PETEROSTRUKA ZAŠTITA

PROTECTOR® PLUS

TEHNIČKI PODACI

Površina:	glatka
Veličina:	333 x 420 mm
Dužina visećeg dijela:	398 mm
Pokrovna širina:	300 mm
Visina profila:	38 mm
Težina:	4,4 kg/kom.
Potrebno po m²	10 komada

BRAMAC 30 GODINA JAMSTVO

Izgled profila

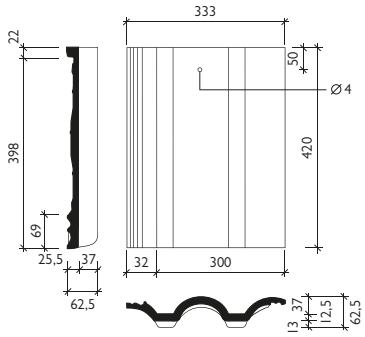

Razmak među letvama

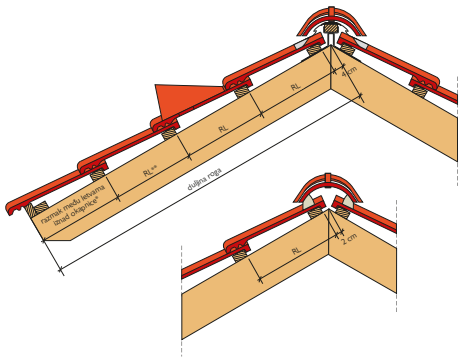

* razmak letava iznad okapnice može se mijenjati ovisno o konstrukciji i lokalnim uvjetima

** razmak među letvama (=RL) ovisan o krovnom nagibu i željenoj dužini roga

Širina konstrukcije prilikom korištenja rubnih crjepova

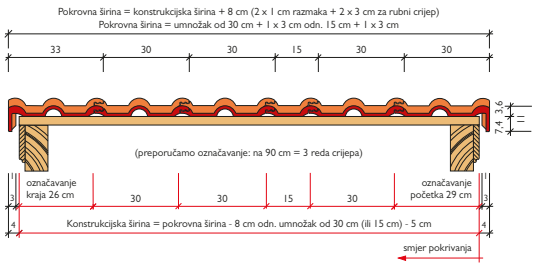

© Copyright Bramac pokrovni sistemi d.o.o., Pridržavamo pravo na tehničke izmjene, siječanj 2012., naklada 5000 komada

www.kk-promotion.hr

Bramac pokrovni sistemi d.o.o., Karlovačka cesta 4L, Blato, 10 000 Zagreb, Hrvatska
T +385 (0)1 65 94 200 **F** +385 (0)1 65 94 233 www.bramac.hr besplatni info telefon 0800 0401